poz. Ł2 16 mb

BETON B20

STAL AIIIN #12 – 3,55kg/mb.

STAL AI #6 – 1,55kg/mb.

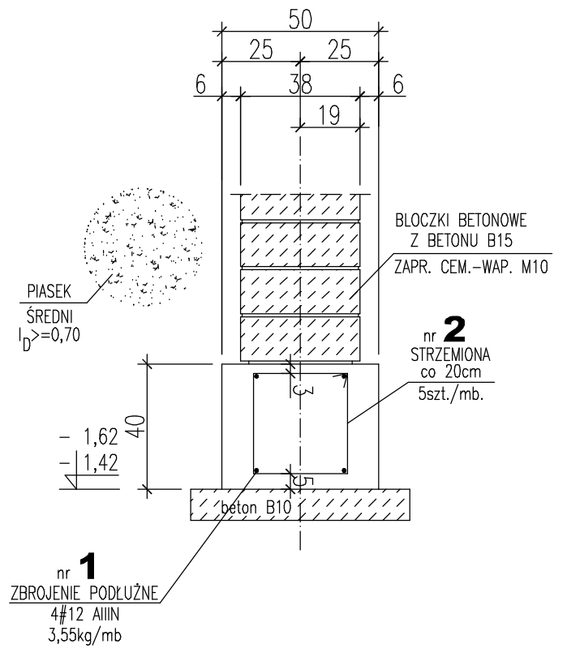

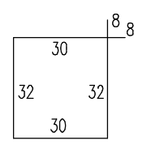

nr 2 # 6 AI
l=140cm 5szt./mb 1,55kg/mb

poz. Ł1 315 mb

BETON B20

STAL AIIIN #12 – 3,55kg/mb.

STAL AI #6 – 1,55kg/mb.

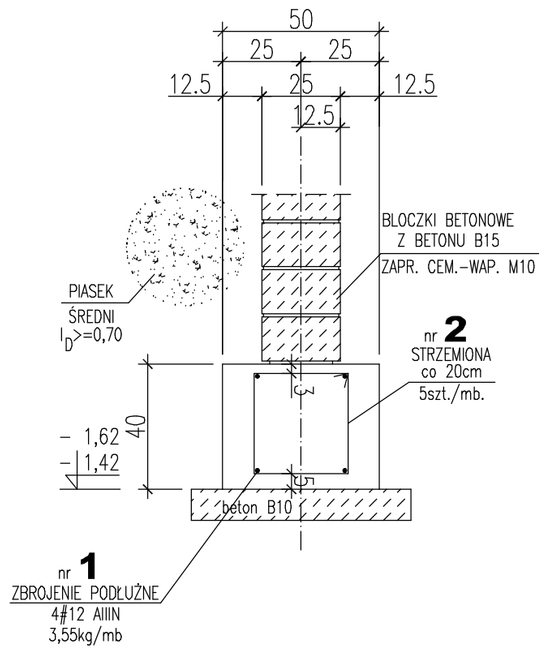

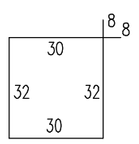

nr 2 # 6 AI
l=140cm 5szt./mb 1,55kg/mb

UWAGA:

1. Zbrojenie podłużne ław fundamentowych łączyć na długości na zakład l=60cm w narożach i w stykach prostopadłych dokładać pręty l=120cm zagięte pod kątem prostym i łączyć z prętami podłużnymi na zakład l=60cm.
2. Fundamenrty obsypać piaskiem średnim i zagęścić mechanicznie warstwami ok.40cm do stopnia zagęszczenia I_D =>0,7.
3. Wykopy fundamentowe zabezpieczać przed zawodnieniem.
4. Izolacja przeciwwilgociowa i antykorozyjna wg opisu technicznego architektonicznego.

RZĘDNA +-0,00 = POSADZKA PARTERU = 144,43m npm

POZIOM POSADOWIENIA FUNDAMENTÓW -1,42 = 143,01m npm
-1,62 = 142,81m npm

Temat:	BUDOWA BUDYNKU WIELORODZINNEGO-SOCJALNEGO
Adres:	Sieroszewice, dz. nr: 249/2 obręb: 0011 - Sieroszewice, j.ewidencyjna: 301707_2
Inwestor:	GMINA SIEROSZEWICE ul. Ostrowska 65 63-405 Sieroszewice
Jednostka projektowa:	DOMAR Budownictwo Architektura ul. Strumykowa 30, 63-400 Ostrów Wielkopolski T. +48 62 501 35 30 F. +48 62 735 16 94 architektura@domar-ostrow.pl www.domar-ostrow.pl

	imię i nazwisko:	numer uprawnień:	specjalność:	podpis / data:
Projektant:	inż. Krzysztof Dupnik	WKP/0039/POOK/07	KONSTRUKCYJNO-BUDOWLANA	
	inż. Mariusz Wojtuń			
Sprawdzający:	mgr inż. Daniel Przybylski	WKP/0172/POOK/05	KONSTRUKCYJNO-BUDOWLANA	

Branża:	K O N S T R U K C J A	Etap:	PROJEKT BUDOWLANY
Temat rysunku:	ŁAWY ŻELBETOWE poz. Ł1, Ł2		

Dane rysunku:	format :	data :	skala :	numer rysunku :	numer strony :
	-	STYCZEŃ 2018	1:20	K 04	

Uwaga: ZASTRZEGA SIĘ WSZELKIE PRAWA WYNIKAJĄCE Z USTAWY O PRAWIE AUTORSKIM. NINIEJSZY RYSUNEK NIE MOŻE BYĆ W CAŁOŚCI LUB W CZĘŚCI PRZERYSOWANY, UZUPEŁNIONY LUB ODSTĄPIONY KOMUKOLWIEK, BEZ PISEMNEJ ZGODY AUTORA.